男子の部

※Ａ・Ｂ・Ｃリーグ各1位とＤリーグ２チームは決勝トーナメント進出
　Ａ・Ｂ・Ｃリーグの２位の得失ゲーム数の上位1チームが決勝トーナメントへ

	Ａリーグ	1	2	3	勝　敗
1	アンパンマン		②	③	２－１
2	篠山	1		0	０－２
3	バイキンマン	0	③		１－１得失＋２

	Ｂリーグ	4	5	6	勝　敗
4	ＳＫＩ　ＴＥＮＴ		③	0	１－１得失＋４
5	Ｓ２１すぎはらＡ	0		0	０－２
6	Ｍ	③	③		２－０

	Ｃリーグ	7	8	9	勝　敗
7	かいがら		②	1	１－１得失＋１
8	Ｓ２１すぎはらＢ	1		0	０－２
9	今田	③	②		２－０

	Ｄリーグ	１０	１１	勝　敗
10	ジャムおじさん		②	１－０
11	Ｇ．Ｏ．Ｄ	1		０－１

決勝トーナメント
優勝　SKY TENT

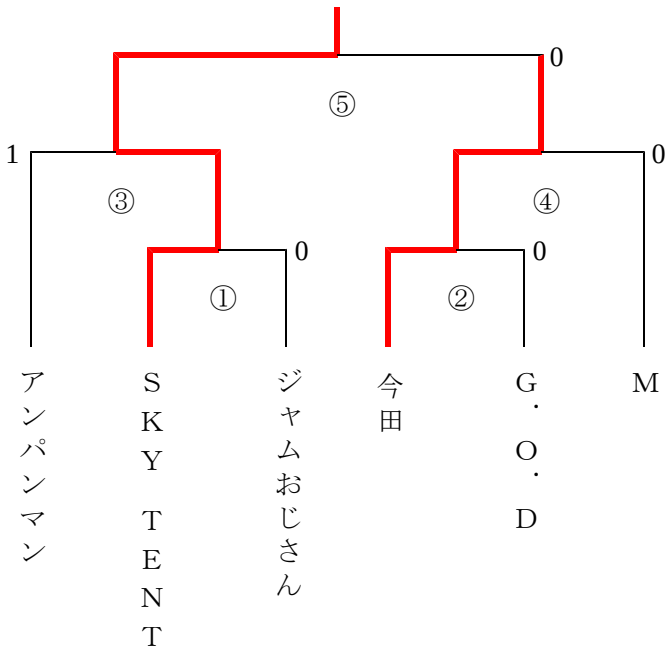

３位決定戦
3位アンパンマン

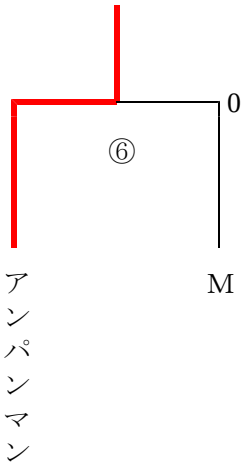

女子の部

※各リーグ1位と2位は決勝トーナメント進出

	Ａリーグ	１２	１３	１４	１５	勝　敗
12	かいがら		②	②	②	３－０
13	今田中Ａ	1		③	1	２－１
14	けやき台中Ｂ	1	0		1	０－３
15	ゆりのき台中	1	②	②		１－２

	Ｂリーグ	１６	１７	１８	１９	勝　敗
16	今田クラブ		1	②	1	１－２
17	けやき台中Ａ	②		③	②	３－０
18	今田中Ｂ	1	0		1	０－３
19	FLOWER GIRL'S	②	1	②		２－１

決勝トーナメント

優勝　かいがらクラブ

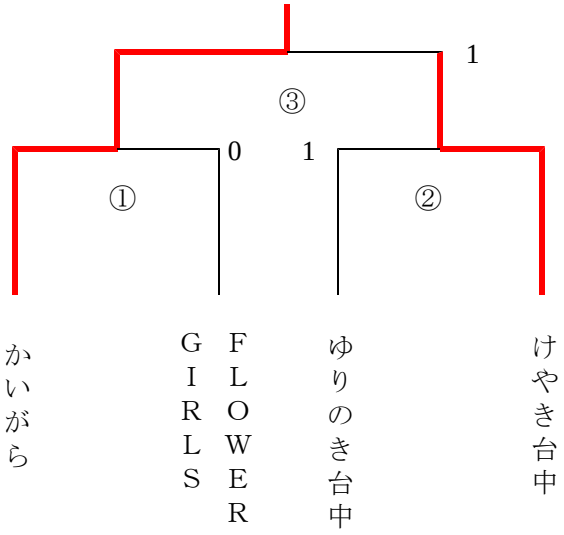

３位決定戦
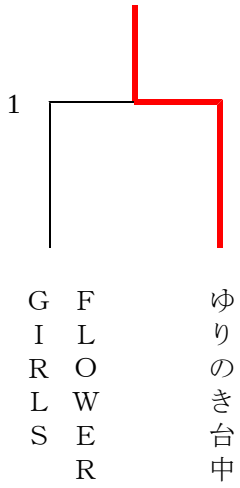
3位　ゆりのき台中